1 נגרות	ק"מ: 1:25	שם הפרוייקט: משפ' סמו	גבריאלה (רצ'ה) ברק עיצוב ואדריכלות פנים נייד: 052-3744421 rachabarak@gmail.com
שם היחידה: ארון מעילים	שם במחשב:	תאריך: 25/03/18 עדכון:	מס' גליון: 101
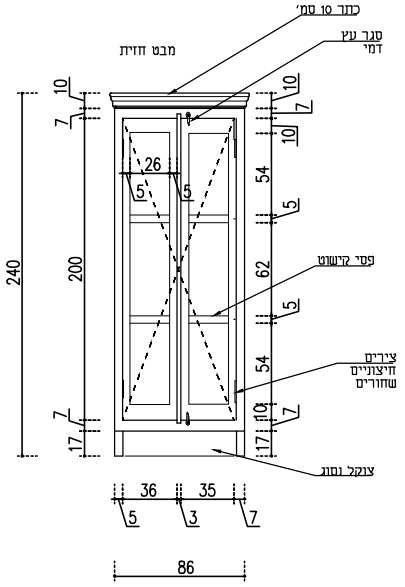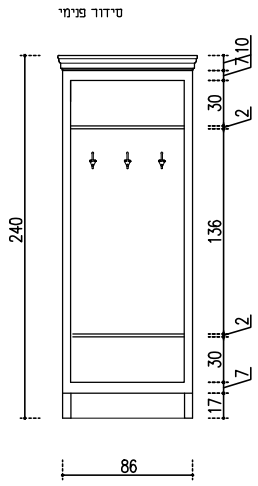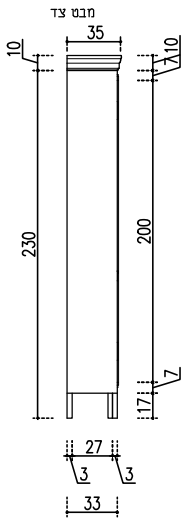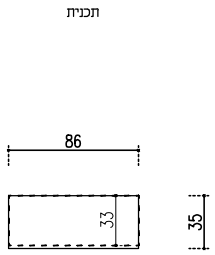
תאור פריט: ארון מעילים בכניסה לבית, תלייה באמצעות ווים
גמר: צביעה אטומה
פירזול: חיצוני שחור
מידות (ר,ע,ג): 86/33/240